ARRIS HLP 4800

OPTISCHE PLATTFORM

Die optische Plattform HLP 4800 mit drei HE beinhaltet neben zwei möglichen Netzteilen Platz für bis zu 10 optische Module (Standardbreite). Durch ihr modulares Design und diverse Interfaces bietet die Plattform beste Möglichkeiten für innovativen optischen Ausbau.

Die Konfiguration erfolgt über einen HNC 4801 Controller mittels Display und Bedientasten oder über WEB-Zugang bzw. SNMP-Schnittstelle. Durch die Hot-Swappable-Fähigkeit kann der HNC 4801-Controller auch im laufenden Betrieb ohne Unterbrechung ausgetauscht werden. Für die Stromversorgung sorgt das CPS 4801-Netzteil entweder allein oder mit einem zweiten in Redundanzschaltung betrieben werden kann.

- 10 Slots für Module
- Zwei eigene Slots für Netzteile und einen für Controller
- Netzteile im Betrieb austauschbar (“Hot swappable”)
- Controller im Betrieb austauschbar
- WEB-/SNMP-Zugang (Option)
- Kompatible mit bisherigen Arris-Modulen

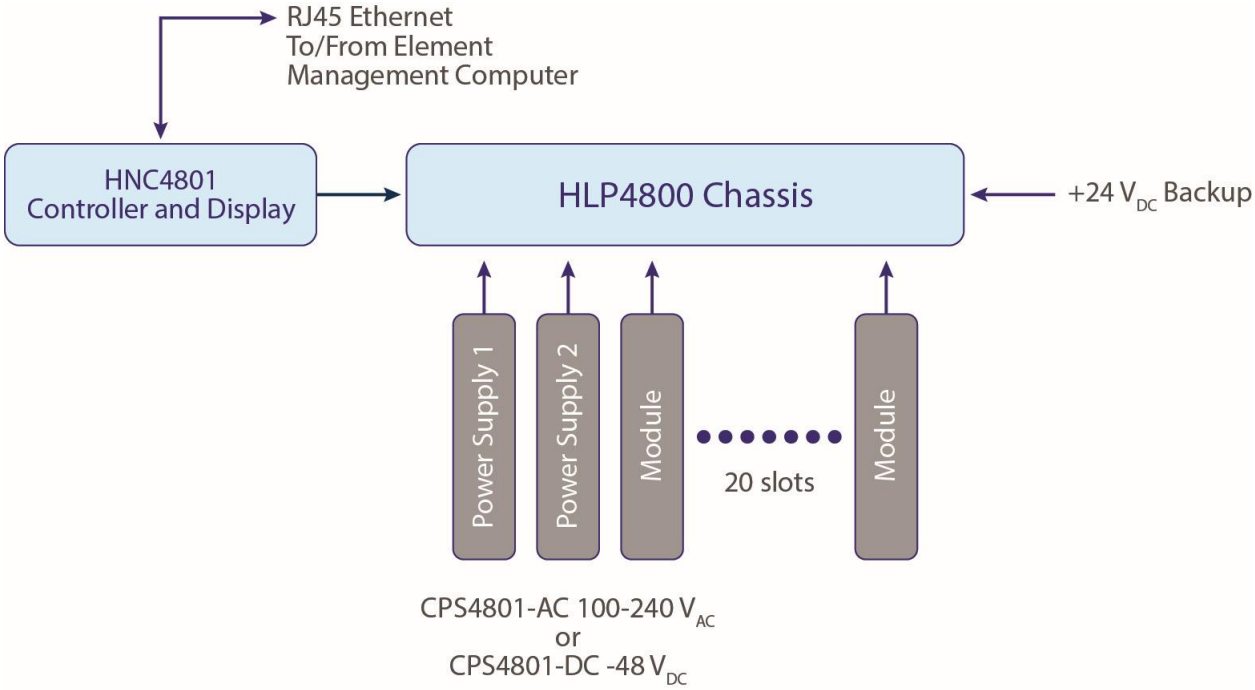

SPEZIFIKATIONEN

PHYSICAL	
Dimensions	19” W x 5.25” H x 13” D (48.3 cm x 13.3 cm x 33.02 cm)
Weight (without modules)	17.25 lbs (7.84 kg)
Mounting	19-in EIA rack, 3RU spaces
Module Slots	10 (accommodates 10 standard application modules or 20 high-density transmitter modules)
ENVIRONMENTAL	
Operating Temperature Range	+32° to +122°F (0° to +50°C)
Storage Temperature Range	–40° to +185°F (–40° to +85°C)
Humidity	< 95% non-condensing
POWER	
Backup Input Voltage	+24 VDC
Backplane Current Capacity	15 A maximum
HNC 4801 Power Supply Consumption	4 W
USER INTERFACE	
Rear Panel	• Alarm-activated relay contact • +24 VDC backup • Grounding nut
NETWORK MANAGEMENT	
SNMP Protocol	v1, v2c
HTTP Protocol	HTTP/1.1 (with web browser-based authentication)

BESTELLINFORMATIONEN

PART NUMBER	DESCRIPTION
HLP4800	
HMC4008	Module carrier for adapting the HRR4104, RDT4049 and RDR4002 modules to the HLP4800 chassis. One HMC4008 is required for every two modules
HMC4801	Module carrier for adapting quarter-width modules (SPL, PWL) to the HLP4800 chassis. One HMC4801 is required for every four modules.

© 2019 Normann Engineering GmbH • Linzer Str. 139 • A-4600 Wels • T +43 (0) 7242 70 921-0 • office@normann-engineering.com • Irrtum, Satz- und Druckfehler vorbehalten